Руководство выбора промышленных реле

R2G

Миниатюрное реле
Общего назначения

R2G □ □ □ □ □ □

Герметизация корпуса:
S: Защита от флюса
Нет : Стандартная герметизация

Энергопотребление катушки:
Нет: Стандартная (400mW)
T: Чувствительная (250mW)

Система изоляции:
Нет: Класс B (макс. активная температура 130ºC)
F: Класс F (макс. активная температура 155ºC)

Код катушки:

Код катушки	005	006	009	**012**	024	048	060	110
Напряжение DC	6	6	9	**12**	24	48	60	110
Код катушки	524	615	730					
Напряжение AC	24	115	230					

Схема контактных выводов:
O:Шаг 3,5 мм 1группа контактов (5 выводов) 12A
U:Шаг 5мм 1группа контактов (5 выводов) 12A
H:Шаг 5мм 1группа контактов (8 выводов) 16A, 2группы 8A

Конфигурация контактов:
1A (1NO), 1B (1NC), 1C (1CO)
2A (2NO), 2B (2NC), 2C (2CO)

Серия реле

Реле

+

Цоколь

=

Комплект реле

Технические характеристики

Характеристики контактов	Конфигурация	1C,1A,1B	2C, 2A, 2B
	In/Un Резистивная нагрузка (AC-1)	12A,16A/250VAC, 30VDC	8A/250VAC, 30VDC
	нагрузки Индуктивная нагрузка (AC-3)	1/2HP, 240VAC;3/4HP,120VAC	1/3HP, 240VAC;1/4HP,120VAC
	Макс. коммутируемая мощность	3000VA,360W;4000VA,480W	2000VA, 240W
	Мин. коммутируемая мощность	170mW(17V/10mA)	
	Сопротивление контакта	<100mΩ	
	Материал	$AgSnO_2$	
	Электрический ресурс (110%Un, 85ºC)	3,5mm:1NO 12A; 1NC 6A≥10^5	5,0mm:2NO 8A; 2NC 4A≥10^5
	циклов	5,0mm:1NO 16A; 1NC 8A≥10^5	-
	Электрический ресурс (23ºC)	3,5mm:1NO 12A; 1NC 12A≥10^4	5,0mm:2NO 8A; 2NC 8A≥10^4
	циклов	5,0mm:1NO 16A; 1NC 16A≥10^4	-
	Механический ресурс	DC≥5x10^7(18000 цикл/ч), AC:≥3x10^7(18000 цикл/ч)	
Напряжение втягивания (23°C)		DC≤70%Un	
Напряжение отпускания (23°C)		DC≥10%Un	
Макс. напряжение (23°C)		130%Un	
Сопротивление изоляции		≥1000MΩ (500VDC)	
Рабочая мощность катушки	DC (W)	~0.43	
	AC (VA)	~1.0	
Время срабатывания (Un)		≤10ms	
Время возврата (Un)		≤5ms	
Напряжение пробоя	между открытыми контактами	1000VAC/1min (I утечки 1mA)	1000VAC/1min (I утечки 1mA)
	между полюсами	-	2500VAC/1min (I утечки 1mA)
	между катушкой и контактами	5000VAC/1min (I утечки 1mA)	5000VAC/1min (I утечки 1mA)
Данные изоляции в соотв. с IEC 60664 UL840	Номинальное напряжение изоляции	250VAC	
	Степень загрязнения	3	
	Категория перенапряжения	III	
Степень защиты корпуса		IP50	
Условия хранения (температура/влажность)		-55~+85°C/5%~68% отн. вл-ти	
Условия работы (температура/влажность)(без конденсата)		-40~+55°C/5%~85% отн. вл-ти	
Атмосферное давление		86~106KPa	
Ударопрочность		10G (ударный импульс полуволны:11ms)	
Устойчивость к вибрациям		10~55H двойная амплитуда:1,5mm	
Монтаж		Для монтажа в колодках и PCB	
Вес изделия		~13g	

R2G

Миниатюрное реле
Общего назначения

Технические характеристики катушки (23°C)

Код катушки	005	006	009	012	024	048	060	110
Номинальное напряжение, VDC	5	6	9	12	24	48	60	110
Сопротивление катушки,Ω	62.5	90	200	360	1440	5220	8570	28800
Код катушки						524	615	730
Номинальное напряжение, VAC						24	115	230
Сопротивление катушки,Ω						350	8100	23800

Допуск сопротивления катушки: (Un ≤110VDC) ±10%Ω; (Un >110VDC) ±15%Ω

Технические характеристики контактов

R2G-1 Электрический ресурс

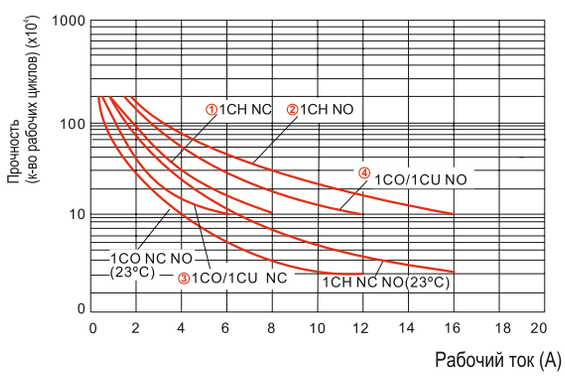

Прим:①②при 85ºC NC&NO (для одних и тех же изделий)
③④при 85ºC NC&NO (для одних и тех же изделий)

Максимальная номинальная мощность

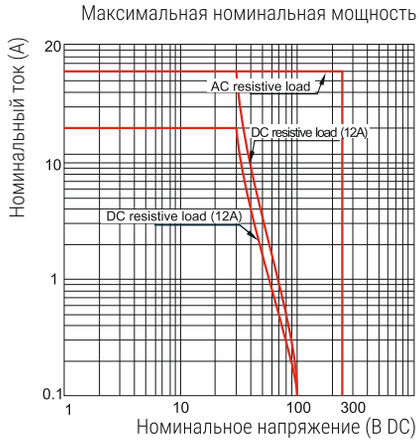

R2G-2 Электрический ресурс

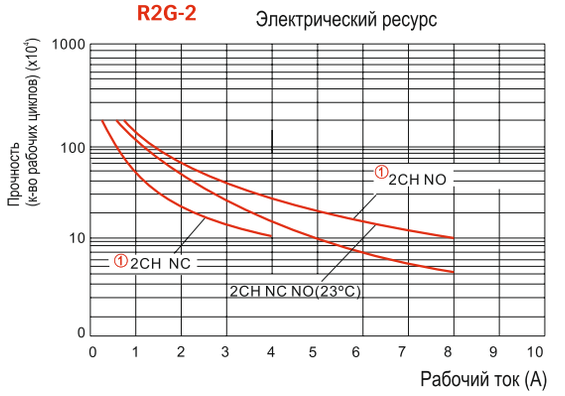

Прим:①②при 85ºC NC&NO (для одних и тех же изделий)

Максимальная номинальная мощность

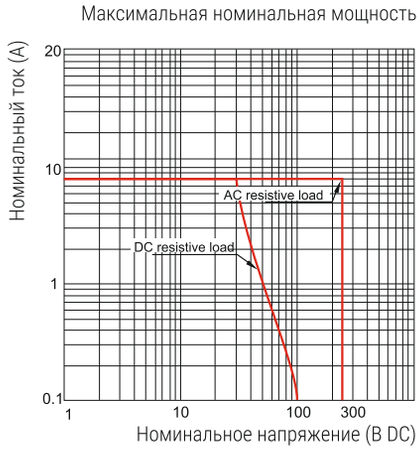

R2G

Миниатюрное реле
Общего назначения

Габаритные размеры (mm)

R2G1CO 3.5mm

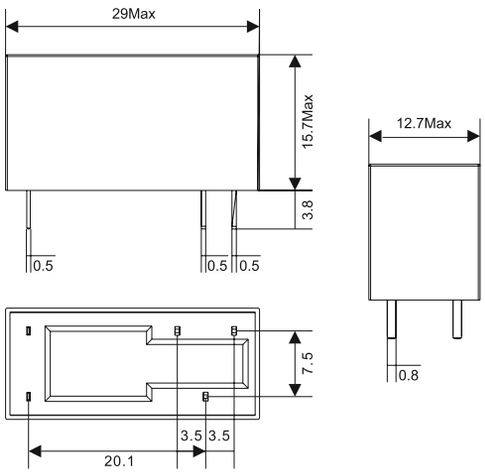

R2G1CU 5.0mm

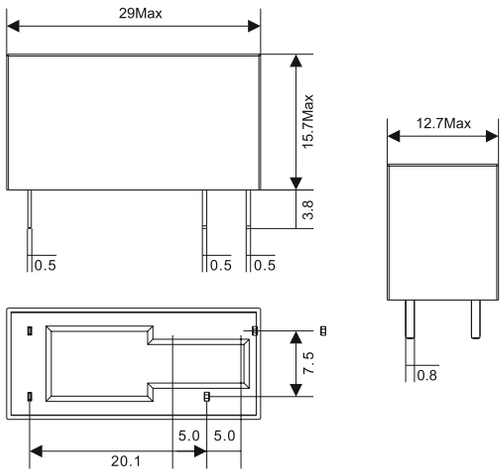

R2G1CH 5.0mm

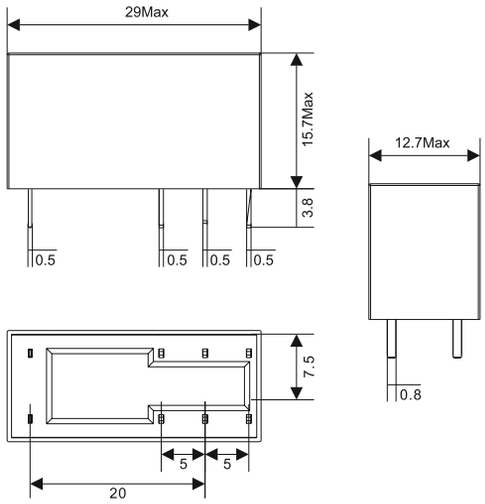

R2G2CH 5.0mm

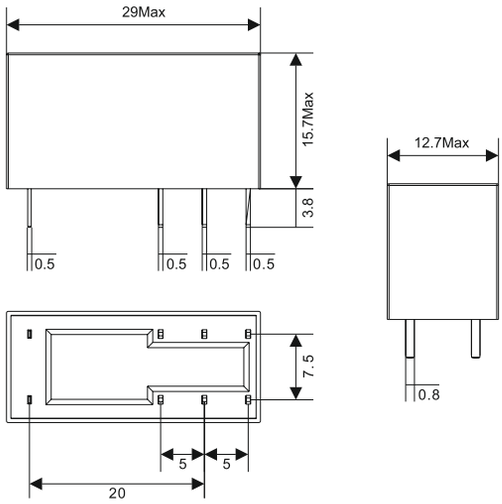

Схемы подключения

R2G1AO/1AU

R2G1AH

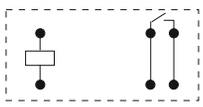

R2G1BO/1BU

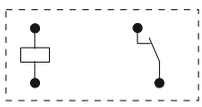

R2G1BH

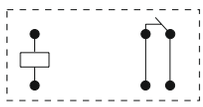

R2G1CO/1CU

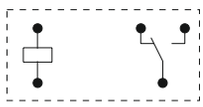

R2G1CH

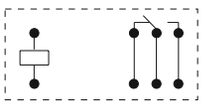

R2G2AH

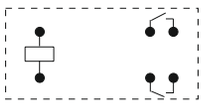

R2G2BH

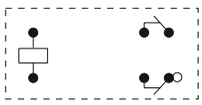

R2G2CH

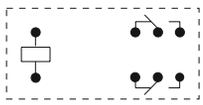

SNB08-ST

Цоколи для R2G

Описание

LED интегрированный
в фиксатор

SNB08-ST

Тип	Un входное	U катушки реле
SNB08-ST-AR	24VDC	24VDC
SNB08-ST-A	24VAC/DC	24VDC
SNB08-ST-B	48...60VAC/DC	48...60VDC
SNB08-ST-C	120VAC/DC	110VDC
SNB08-ST-D	230VAC/DC	110VDC
SNB08-ST-DR*	230VAC	110VDC

Технические характеристики

Номинальная нагрузка	Ток	A	8
	Напряжение	V	300
Диэлектрич. прочность	между катушкой и контактами	V/min	4000
	между контактами	V/min	2000
Сечение провода		AWG/mm^2	20-14/0.5-2.5
Температура окружающей среды		°C	-40...+85
Вес изделия		gr.	31.2

Аксессуары

Перемычка гребневая	Шильдик
SN10A	SN10P

*SNB08-ST-DR - колодка с RC фильтром, для длинных линий.

Габаритные размеры (mm)

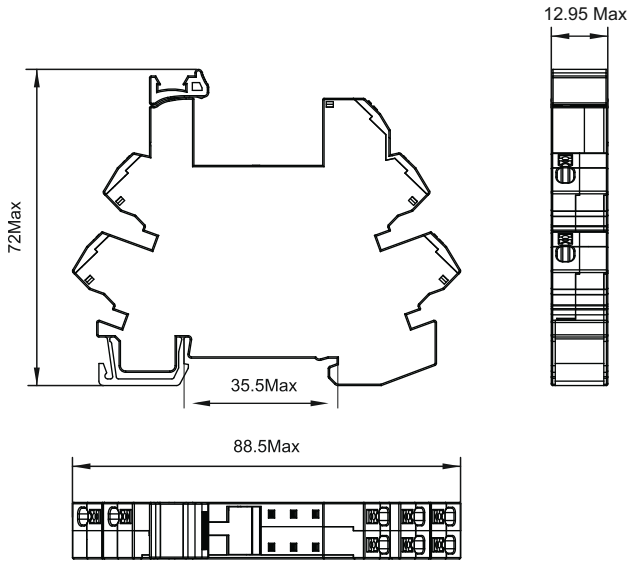

Схема подключения

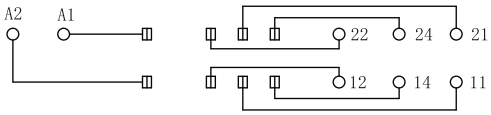

SRC05-ST & SRC08-ST

Цоколи для R2G

SRC05-ST

SRC08-ST

Технические характеристики

Тип			SRC05-ST	SRC08-ST
Номинальная нагрузка	Ток	A	16	10
	Напряжение	V	300	
Диэлектрическая прочность	между катушкой и контактами	V/min	4000	
	между контактами	V/min	2500	
Максимальный момент затяжки		Nm	-	
Сечение провода		AWG/mm²	20-14/0.5-2.5	
Температура окружающей среды		°C	-40~+85	
Вес изделия		g	37	42

Аксессуары

Колодка	Шилдик	Модуль	Перемычка
SRC05-ST			
SRC08-ST	SR2P	AMD	ST01CC

Фиксатор

Высота реле(mm)	15	20	25
Модель			
	SR15L	SR20F	SR25C

Габаритные размеры (mm)

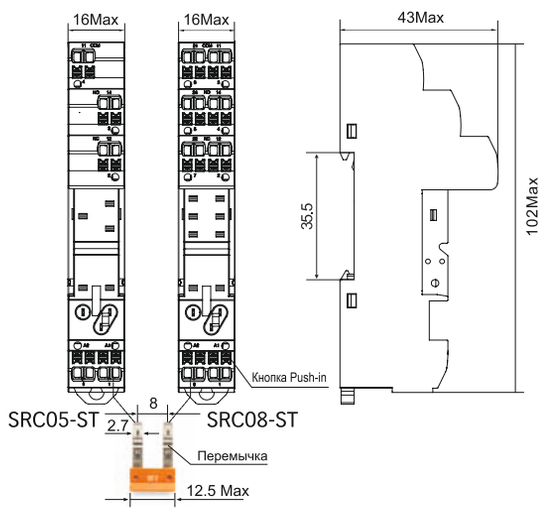

Схема подключения

①⑤ : A1 A2
② : NC
③ : NO
④ : COM

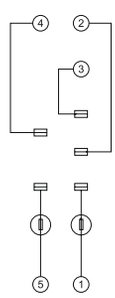

SRC05-ST

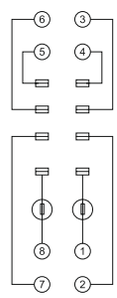

SRC08-ST

①⑧ : A1 A2
②⑦ : NC
④⑤ : NO
③⑥ : COM

SRC05-E & SRC08-E

Цоколи для R2G

SRC05-E

SRC08-E

Технические характеристики

Тип			SRC05-E	SRC08-E
Номинальная нагрузка	Ток	A	12	10
	Напряжение	V	300	
Диэлектрическая прочность	между катушкой и контактами	V/min	4000	
	между контактами	V/min	2500	
Максимальный момент затяжки		Nm	1.0	
Сечение провода		AWG/mm²	20-14/0.5-2.5	
Температура окружающей среды		°C	-40~+85	
Вес изделия		g	33	37

Аксессуары			
Колодка	Шилдик	Модуль	Перемычка
SRC05-E			
SRC08-E	SR2P	AMD	SR08B

Фиксатор			
Высота реле(mm)	15	20	25
Модель	SR15L	SR20F	SR25C

Габаритные размеры (mm)

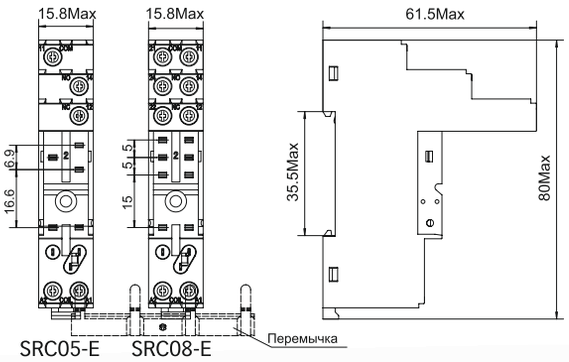

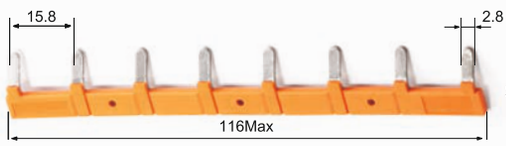

SR08B

Схема подключения

①⑤ : A1 A2
② : NC
③ : NO
④ : COM

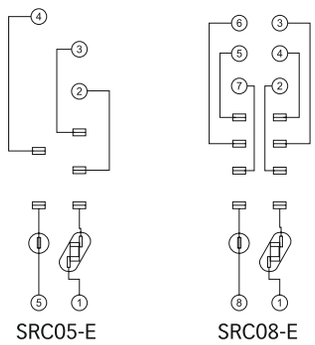

①⑧ : A1 A2
②⑦ : NC
④⑤ : NO
③⑥ : COM

SRB05-E & SRB08-E

Цоколи для R2G

SRB05-E

SRB08-E

Технические характеристики

Тип			SRB05-E	SRB08-E
Номинальная нагрузка	Ток	A	12	10
	Напряжение	V	300	
Диэлектрическая прочность	между катушкой и контактами	V/min	4000	
	между контактами	V/min	2500	
Максимальный момент затяжки		Nm	1.0	
Сечение провода		AWG/mm²	20-14/0.5-2.5	
Температура окружающей среды		°C	-40~+85	
Вес изделия		g	33	37

Таблица подбора аксессуаров

Колодка	Шильдик	Модуль
SRB05-E		
SRB08-E	SR2P	AMD

Фиксатор

Высота реле(mm)	15	20	25
Модель	SR15L	SR20F	SR25C

Габаритные размеры (mm)

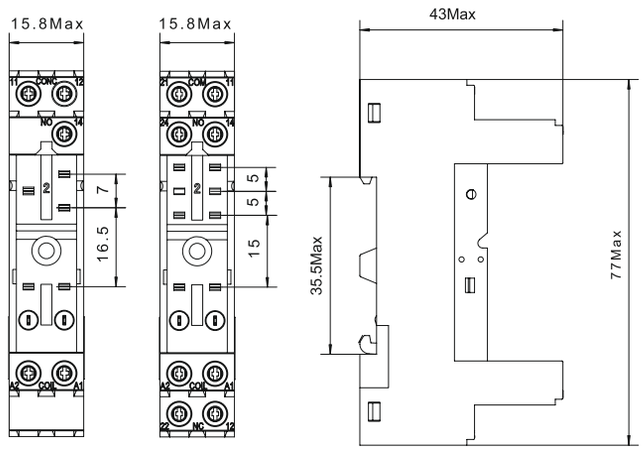

SRB05-E SRB08-E

Схема подключения

①⑤ : A1 A2
② : NC
③ : NO
④ : COM

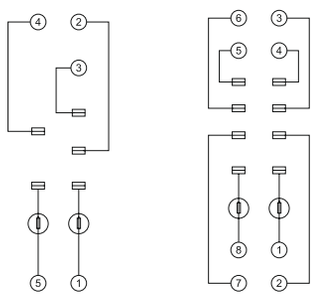

SRB05-E SRB08-E

①⑧ : A1 A2
②⑦ : NC
④⑤ : NO
③⑥ : COM

SRC05-P & SRC08-P

Цоколи для R2G

Технические характеристики

Тип			SRC05-P	SRC08-P
Номинальная нагрузка	Ток	A	12	8
	Напряжение	V	300	
Диэлектрическая прочность	между катушкой и контактами	V/min	4000	
	между контактами	V/min	2500	
Максимальный момент затяжки		Nm	-	
Сечение провода		AWG/mm²	-	
Температура окружающей среды		°C	-40~+85	
Вес изделия		g	10	10

SRC05-P

SRC08-P

Аксессуары	
Колодка	Фиксатор
SRC05-P	SR15M
SRC08-P	SR1520M

Габаритные размеры (mm)

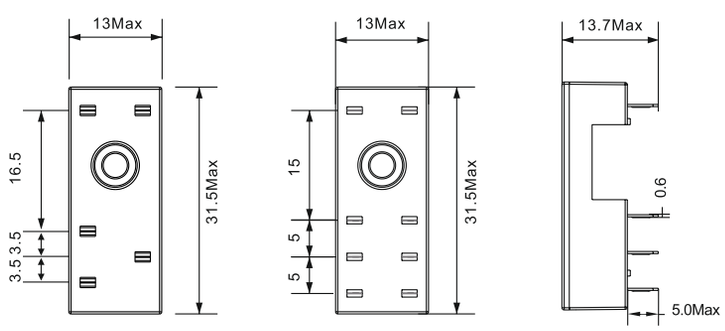
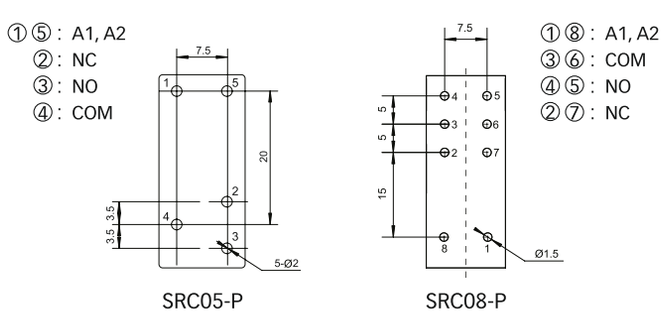
Схема подключения